CAT.No.CBN020-4

液体 気体

OVAL

120MPa

超高圧形コリオリ流量計

ALTI*mass* II

一体形

分離形

分離形変換器

ラックマウント形変換器

最高使用圧力 120MPa！
水素社会実現に向け高まる高圧化のニーズに対応！
高圧水素計測に適した流量計！

■ 標準性能

項　目	内　容
流量範囲	2.4～300kg/h
精度	9.6kg/h未満：120kg/hの±0.125%
	9.6kg/h～300kg/h：表わす量の±0.5%

■ 標準仕様

●センサユニット

項　目		内　容
形式		CA004－□2X
呼び径		9/16"
材料	接液部	TPXM-19 UNS S20910 SA-312
	ケース	SUS304
接続継手		高圧・コーン＆スレッド接続 口径 9/16　562C（オスネジ 1・1/8-12UNF）
適用流体		液体および気体（※1）
密度範囲		0～2.0g/mL
温度範囲（構造定格）		－40～＋130℃（※2）
最高使用圧力		120MPa（at 93℃）
流入方向		正・逆方向可能
防爆仕様		TIIS
概算質量（端子箱、取付台座含む）		約 21kg

※1：気体計測の場合の必要動作圧力に関してはお問い合わせください。
※2：防爆仕様の場合は、温度等級による制限があります。
※：密度計測及び体積流量計測はできません。
※：本器のセンサユニットケースは耐圧容器ではないのでケースは耐圧の表記をしておりません。
　安全性確保のため Rc1/4 ボスが設けてあるので、ラプチャーディスク（弊社オプションにて対応）、圧力スイッチの設置等を、お客様の判断で実施してください。
　ラプチャーディスク破裂圧及びスイッチ設定圧は 7MPa（G）です。
※：高圧ガス保安法適用品の場合は、お問い合わせください。

■ 外形寸法（単位：mm）

●変換器　一体形

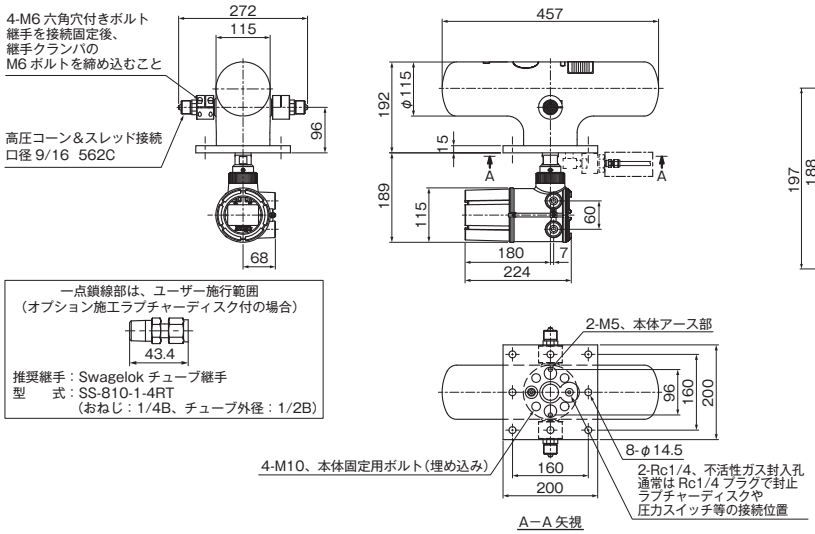

●分離形変換器

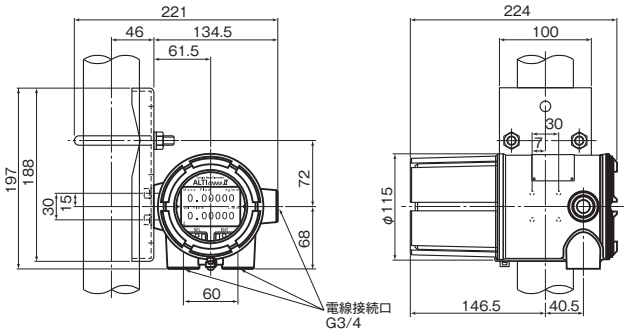

※支柱取付用の金具は付属しておりますが、支柱はお客様にてご準備ください。

●ラックマウント形変換器

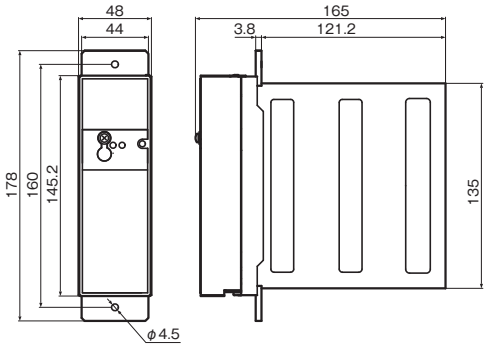

●変換器　分離形

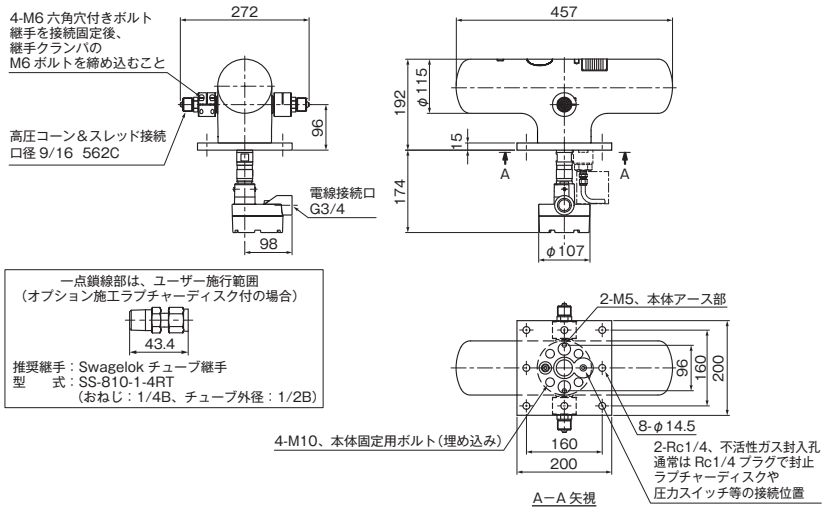

OVAL
株式会社 オーバル
〒161-8508 東京都新宿区上落合3-10-8
本社：TEL.(03)3360-5141・5151　大阪営業所：TEL.(06)6190-6960
営業所：北海道・苫小牧サテライト事務所・東北・新潟・北陸・鹿島・北関東・千葉・神奈川・静岡・中部・四日市・加古川・岡山・山口・九州・大分

オーバル　検索

安全にお使いいただくために
●ご使用前に取扱説明書をよくお読みの上、正しくお使いください。

0412 2207 ――――S